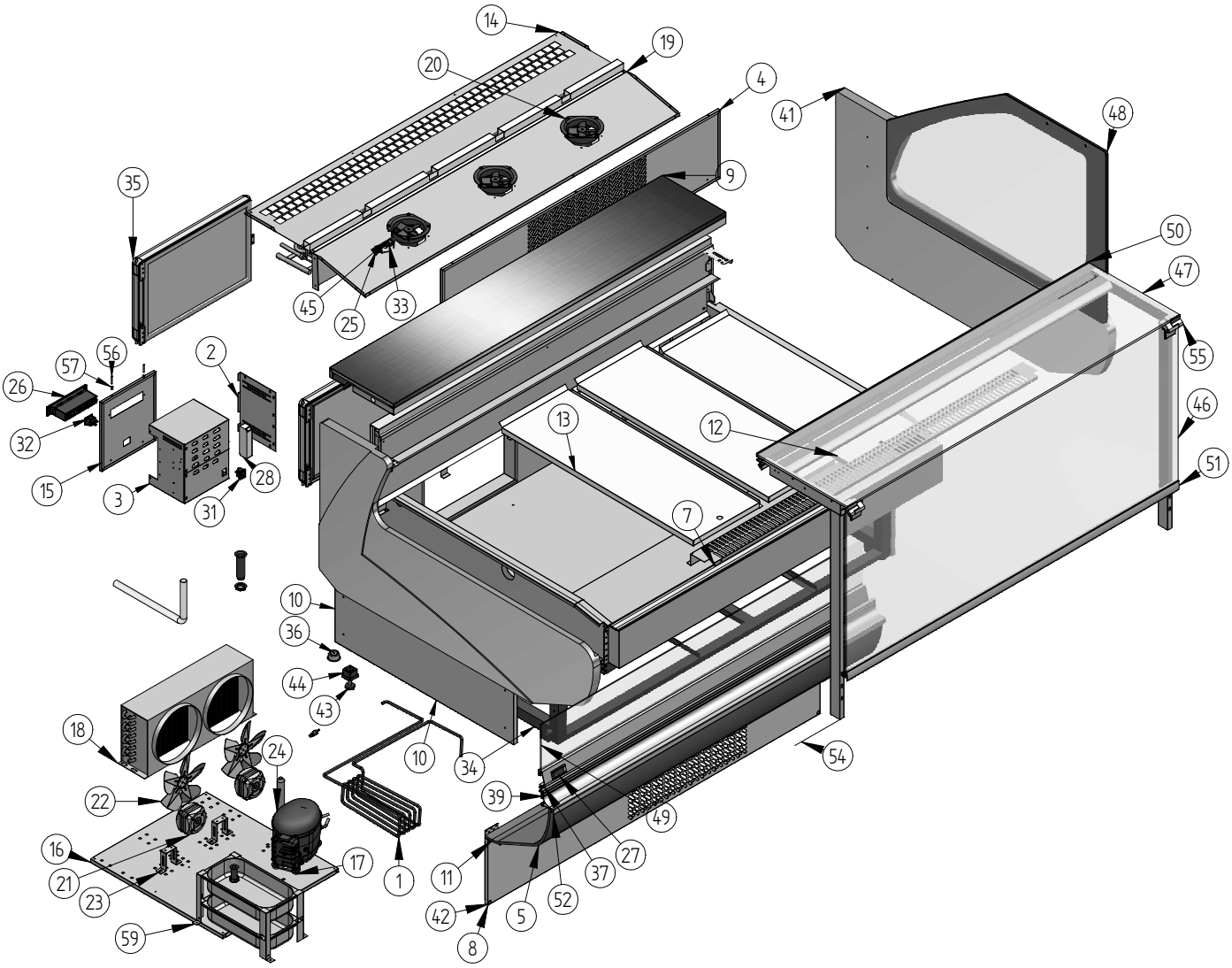

Nº	Código	Descripción	Cantidad
1		TUBO302X39MG18	1
2	10MGM1284	TAPA CAJ CONEXIONES MAGNUS	1
3	10MGM1285	CUERPO CAJA CONEXIONESMAGNUS	1
4	10MGM1587	REJILLA TRAS MAGNUS 1562	1
5	203V61(1562)	DECOR. FRONTAL MEDIA EUROPA 1562	1
6*	401X61(1462)	LED BLANCO FRIO 2175lm SC-ID-W (5m)	1
7	10EUP1554	DUELA DEL. EUROPA1562R	1
8	10EUP1577	DECOR INFER FRONTAL EUROPA1562	1
9	10EUP1590	ENCIMERA TRABAJO EUROPA 1562	1
10	10EUP9376	DECOR INFER LATER EUROPA X1150	2
11	10EUP9378	SOPORTE SUJE FALDON EUROPA	2
12	10MGL1250	BANDEJA EXPOSIC. MAGNUS1250X1150	1
13	10MGL1266	BANDEJA EXPO. MGL Nº2	4
14	10MGL1572	TAPA EVAP. MAGNUS1562X1150CR	1
15	10MGM1286	CUADRO MANDOS MAGNUS	1
16	10MGS1249	BANCADA MG	1
17	301D60	COMP. ASPERA NEK6217GK	1
18	302X06	CONDENSADOR 8X3 DOBLE	1
19	303V134	EVAPORADOR MG1562X1150R	1
20	304V01	MOTOVENT. VITRINA HELADOS	3

Nº	Código	Descripción	Cantidad
21	304X02	MOTOVENT. 5W.(H-75 D-200)	2
22	304X06	PALA 200 mm	2
23	304X09	PIE MEDIANO (72 mm)	2
24	305X02	FILTRO 30 GR. 1/4X1/4 R-134a	1
25	308X04	SONDA MICROPROC. NTC	1
26	308X34	MICRO XW271L D.AZUL M.FRONTAL INOX	1
27	308X36	X-REP DISPLAY AZUL	1
28	401X57	FUENTE LED 12V 20W	1
29*	401X60	FUENTE LED 12V 100W	1
30*	401X62(1500)	LED BLANCO FRIO 4350lm SC-ID-W2 (5m)	1
31	402X31	CONECTOR MACHO E-5010	1
32	402X32	CONECTOR HEMBRA E-5012	1
33	407X03	PASACABLE 9 mm	1
34	505V114	RODAPIE EUROPA1562X1150R	1
35	506X105	PUERTA VITRINA ARIES	2
36	506X129	BOLA RODAMIENTO 522-0-22	4
37	602V138(1522)	PERFIL TABICA EUROPA RECTO RAAL 7037	1
38*	602V30(1522)	PERFIL PANTALLA REF.5253 TRANSP.	1
39	602X88(1562)	PERF. AMORT. CRIST .ref.4884 GRIS	1

Nº	Código	Descripción	Cantidad
40*	603V38	COSTADO POLIEST. EUROPA IZDO.	1
41	603V39	COSTADO POLIEST. EUROPA DCHO.	1
42	603X260	TAPON 00300700166N	4
43	603X261	PIE NIVELADOR 00301200516	4
44	603X262	CONTERA REG. 40 x 40 M10	4
45	603X40	SOPORTE BULBO	1
46	604R08	CRISTAL FRONTAL VBC RECTA 1562	1
47	604R09	ENCIMERA CRISTAL VBC 1562 RECTA	1
48	604R10	COSTADO TERMOPAN EUROPA RECTA 4+6+4	2
49	605V286	TABICA EUROPA1562 CB	1
50	609V22(1562)	PERFIL TRAS. ENCIMERA 1562	1
51	609V24(1560)	CONJUNTO MANILLA E-90431 PLATA	1
52	609V26(1562)	PERFIL BASE DECO. E-90439 PLATA	1
53*	609V28(1522)	PERFIL PANTALLA 1562	1
54	609V69	MONTANTE IZDO. RECTO EUROPA	1
55	609V71	MONTANTE DRCH. RECTO EUROPA	1
56	701X137	ESPARRAGO M4X 30	5
57	704X13	TUERCA REMACHAB. M4x6x11 S/CUE	2
58*	901X74	MARCA INFRICO ECODOMES PLATA	1
59	BEVMSC	BANDEJA EVAPORATIVA MURAL CHICA	1

Dibujado: JFernandez		Comprobado:		Infrico
N. Documento	VEU15RCP	Fecha: 10/11/14	Rev: 1	Titulo: EUROPA1562RCP
Motivo cambio				
Material				Escala:
Medidas		Espesor:		A2 VEU15RCP.dft Hoja 1 de 1