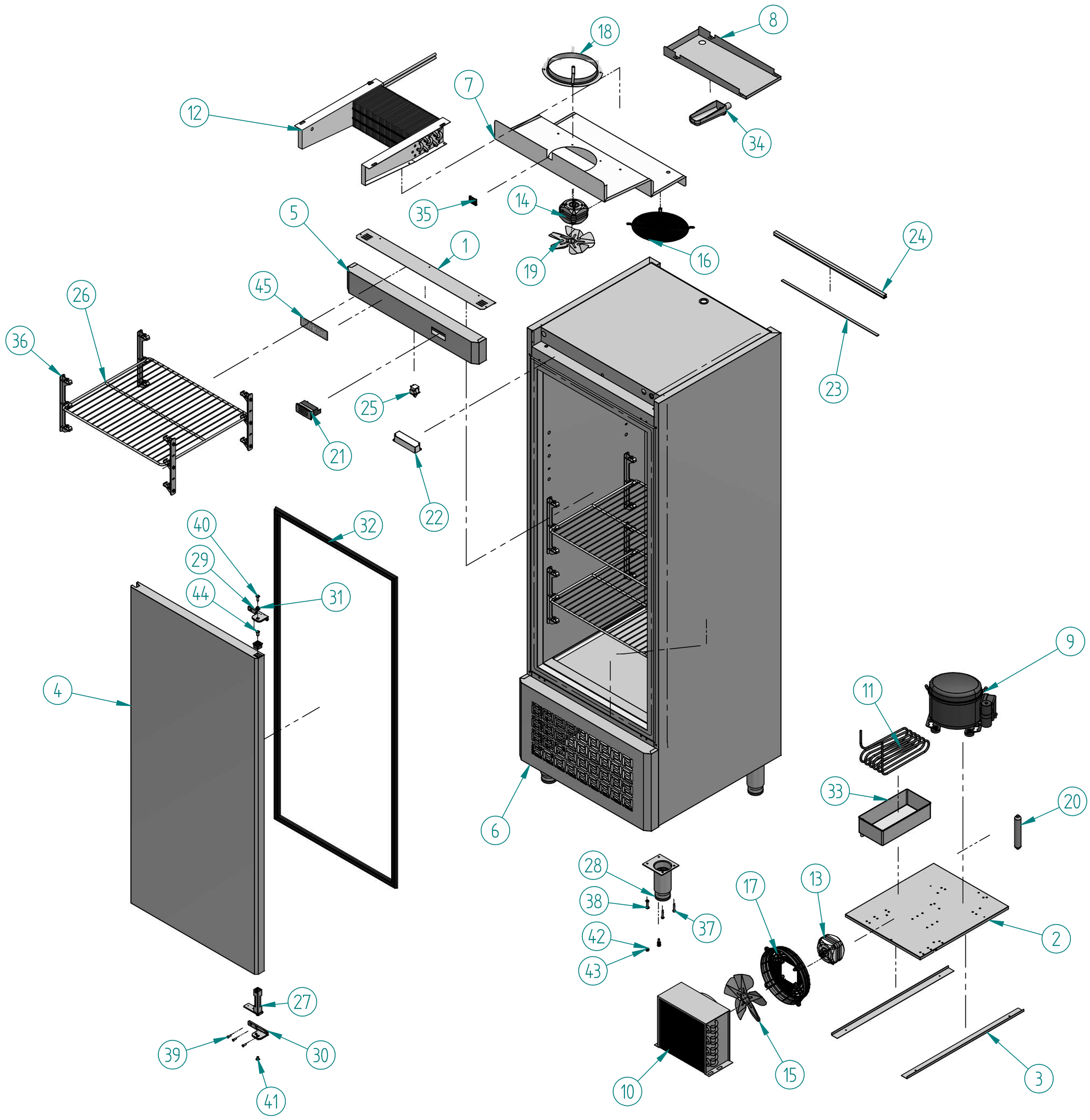

Nº	Código	Descripción	Cantidad
1	10AN5040	REJILLA VENT. C/MANDOS AN 500	1
2	10BS15BAN	BANCADA BSG	1
3	10FA1010	GUIA UCOND FA500	2
4	10FA10103	PUERTA DCH FA500	1
5	10FA50120	CUADRO MANDOS FA500	1
6	10FA50125	REJILLA DELANTERA FA501	1
7	10FA5080	SOPORTE VENT EVAP FA500	1
8	10FA5081	BANDEJA EVAPORADOR FA500	1
9	301P01	COMPR. R290a MBP 220v. 50Hz. 4,5cm3	1
10	302UL08	CONDENSADOR 8X3 CON BAFLE	1
11	302X39	SERPENTIN BAND EVAP. CHICA MURAL 1/4	1
12	303X26sp8	EVAPORADOR FA500	1
13	304X02	MOTOVENT. 5W.(H-75 D-200)	1
14	304X02C	MOTOV. 5W ARO.(H-75 D-200)	1
15	304X06	PALA 200 mm 28°	1
16	304X36	REJILLA PLAST. M. LIBRA	1
17	304X42	REJILLA VENTILADOR PALA 200	1

Nº	Código	Descripción	Cantidad
18	304X43	ARO 52543-2-4037 PALA 172 mm	1
19	304X45	PALA 172 mm 28°	1
20	305X02	FILTRO 30 GR. 1/4X1/4 R-134a	1
21	308X57	MICRO 1 RELES 230v. + ILUM+ ON/OFF	1
22	401X57	FUENTE LED 12V 20W	1
23	401X69	LED BL.FRIO IP65 OP-TL1-300-CW-A (5m)	1
24	401X75	PERFIL LED MH 4320	1
25	405X36	INTERRUPTOR PUERTA E3111	1
26	502X04	PARRILLA AN 500	3
27	506X03	BISAGRA PUERTA	1
28	506X42	PATA REG. ARMARIOS 2"	4
29	506X54	SOPORTE BISAGRAS IZQUIERDO	1
30	506X55	SOPORTE BISAGRA DERECHO	1
31	506X56	TUERCA ANCLAJE	1
32	602X249	BURLETE PUERTA FA500	1
33	603X280	BANDEJA EVAP. 349x90x52mm	1
34	603X287	BANDEJA AF	1

Nº	Código	Descripción	Cantidad
35	603X288	PASACABLE CGA-1 NEGRO	1
36	603X293	SOPORTE PARRILLA FAHOSTEC	12
37	701X128	T.AUTOBL.5,5 x 32 mm DIN 7504K ZINC	8
38	701X43	TORN. M6 x 25 DIN 933 ZINC	8
39	701X61	TORN.M5x16 DIN 965 INOX.A-2	3
40	701X62	TORNILLO.M6x20 ULS (DIAM.13.6) A-2	1
41	701X63	TORNILLO.M6x10 ULS (DIAM.13.6) A-2	1
42	702X03	TUERCA M6 DIN 934 ZINCADO	8
43	703X04	ARANDELA M6 DIN 127 GROWER EMPV.	16
44	704X03	TUERCA REMACHABLE M6x9x14,5 AL/H	1
45	901X75	MARCA INFRICOOL	1

Dibujado: SRODRIGUEZ		Comprobado: JMMartinez	
N. Documento	1000295	Fecha: 16/10/19	Rev:
Motivo cambio			
Material			
Medidas			Espesor:

infrico

Titulo: IAN501 R290 (230V/50Hz)

Escala: A2

DP_IAN501_00_ES_19_00.dft

Hoja 1 de 1