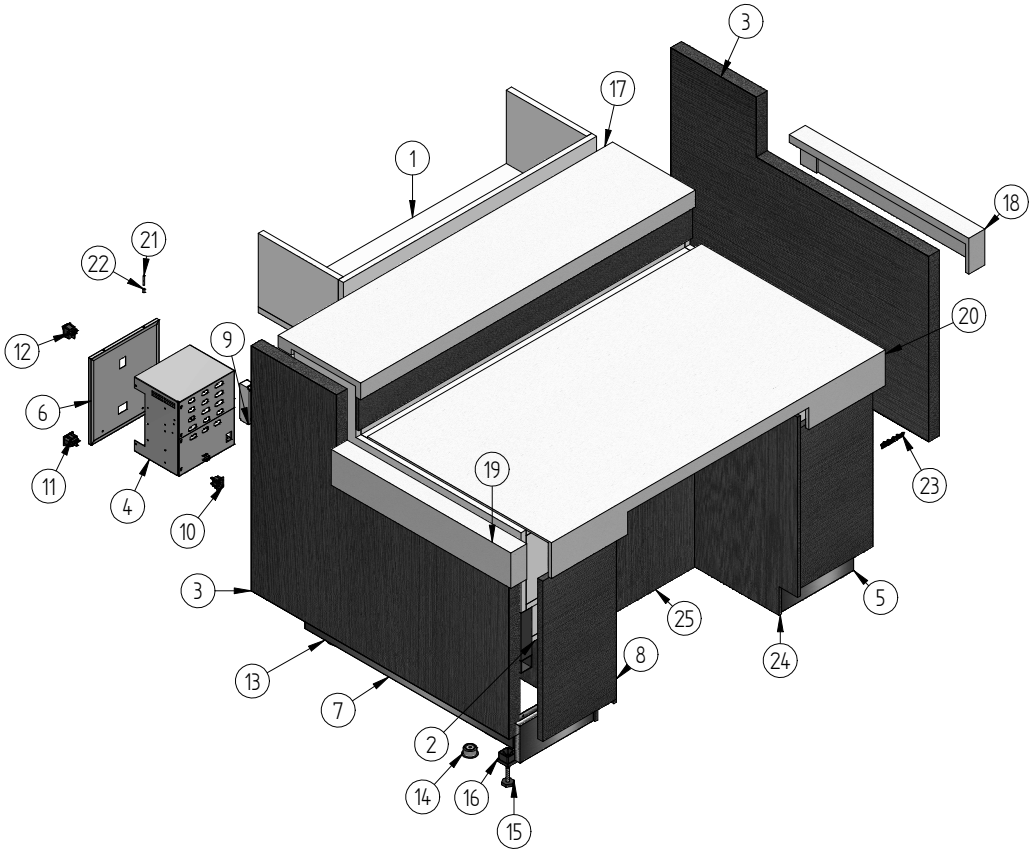

Nº	Código	Descripción	Cantidad
1		CAJARODAMG1250X850	1
2		CUERPOCAJA1250MHD	1
3		COSTMELMGMHD	2
4	10MGM1285	CUERPO CAJA CONEXIONESMAGNUS	1
5	10MGM1291	CIERREFRONTAL INFER MG MHD	2
6	10MGS1286	CUADRO MANDOS MAGNUS PAN	1
7	10MGS1290	DCOR LAT INFERIORIZQDOMG850	2
8	203X100(276X520)	DECOR FRONTAL MG1250MHD	2
9	401X57	FUENTE LED 12V 20W	1
10	402X31	CONECTOR MACHO E-5010	1
11	402X32	CONECTOR HEMBRA E-5012	1
12	405X04	INTERRUPTOR GENERAL	1
13	505V165	RODAPIEVMG1250MHD	1
14	506X129	BOLA RODAMIENTO 522-0-22	4

Nº	Código	Descripción	Cantidad
15	603X261	PIE NIVELADOR 00301200516	4
16	603X262	CONTERA REG. 40 x 40 M10	4
17	606M02	ENCIMERA TRABAJO VMG 1250	1
18	606M39	BRAZO ENC. DCHO.VMG MHD	1
19	606M39	BRAZO COST.ENC. IZQDO.VMG MHD	1
20	606M41	APOYABOLSOS VMG1250MHD	1
21	701X137	ESPARRAGO M4X 30	2
22	704X13	TUERCA REMACHAB. M4x6x11 S/CUE	2
23	901X74	MARCA INFRICO ECODOMES PLATA	1
24	MELACOSMG	LATERALVISTOMHD	2
25	MELACOSMG	FRONTALVISTOMHD	1

Dibujado: JFernandez	Comprobado:		Infrico
N. Documento	Fecha: 28/10/16	Rev: 1	Titulo: MG1250MHD
Motivo cambio			
Material			Escala:
Medidas	Espesor:		A2 VMG12MHD.dft Hoja 1 de 1