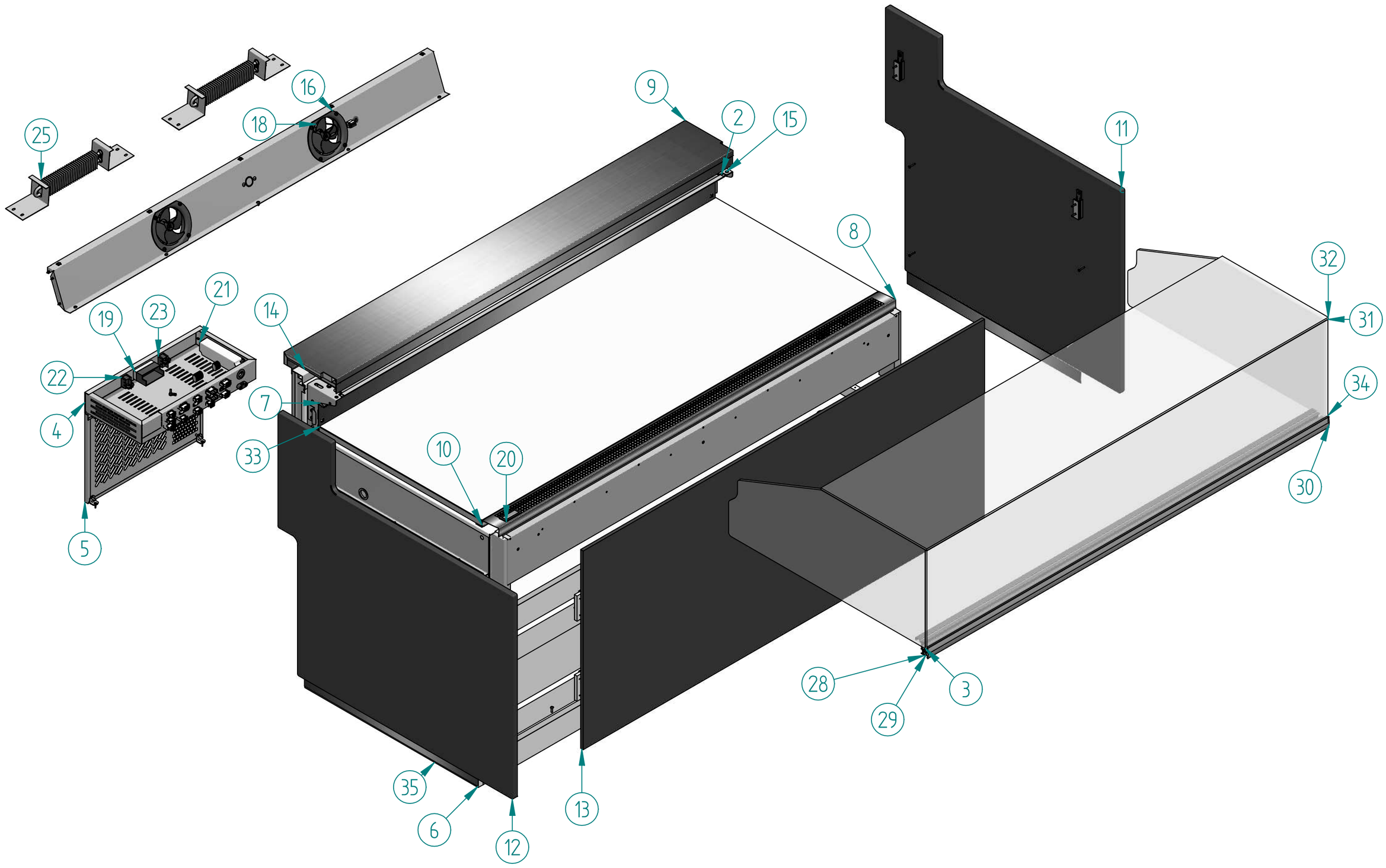

Nº	Código	Descripción	Cantidad
1*	401X70(1470)	LED BL.FRIO IP65 OP-TL2-600-CW-A (5m)	1
2	401X79(1510)	PERFIL LED ALUM.+TAPA 16x7 mm	1
3	604M209	COSTADO CRISTAL VNZ	2
4	10VLY1280	CUADRO MANDOS VLY	1
5	10VLY1283	REJILLA TRASERA VLY	1
6	10VNZ1271	ZOCALO DEC.LAT VNZ	2
7	10VNZ1560	DUELA EXP. VNZ 1562	1
8	10VNZ1563	REJILLA EXPO. DEL. VNZ 1562	1
9	10VNZ1591	ENCIMERA TRABAJO VNZ1562	1
10	202S01(1538X630)	ROLLO MANTA 14640x610x13 mm	1
11	203X180(COSDCHO VNZ)	COST_LAT_DCHO_VNZ	1
12	203X180(COSTIZQ DOVNZ)	COST_LAT_IZQDO_VNZ	1
13	203X181(1562x670)	DECORACION FRONTAL VNZ 1562	1
14	203X32(1557X170)	CONTRAENCIMERA VNZ 1560	1
15	205X72(1540X45)	NIDO ABEJA 6,0-70 REF.PC6070125050020G	1
16	304V01	MOTOVENT. VITRINA HELADOS	2
17*	308V01	TERMOSTATO +75/+90° C (HONEYWELL) cod. RS 331-528	1
18	308X04	SONDA MICROPROC. NTC	1
19	308X57	MICRO 1 RELES 230v. + ILUM+ ON/OFF	1

Nº	Código	Descripción	Cantidad
20	308X61	TERMOMETRO DIGITAL SOLAR DST-30	1
21	401X58	FUENTE LED 12V 35W	1
22	405X02	INTER. NARANJA ILUMIN.	1
23	405X04	INTERRUPTOR GENERAL	1
24*	406X08(22m)	CABLE CALEFACTOR AKO-5234 30W/m	1
25	406X37	RESIST.ALET.INOX. 50x25mm 500w	2
26*	407X23	PRENSAESTOPAS M20x1.5 NEGRO	1
27*	506V26	REGULADOR PARA ZOCALO 637.23.900	4
28	601V35(1544))	PERFIL ABATIBLE 2	1
29	601V36(1544)	PERFIL ABATIBLE 1	1
30	601V37(1560)	PERFIL ABATIBLE 3	1
31	604M208	CRISTAL FRONTAL V. NIZA 1562	1
32	604M221	CRISTAL ENCIMERA V. NIZA 1562	1
33	606V73(1542X632 X3)	PORCELANICO BLANCO NEUS (1542x632x3)	1
34	608N11(1560)	PERFIL FIJAC. PINZA	1
35	CAJRVLY15R	MBL_RODMADVLY15	1

Dibujado: JFernandez		Comprobado:		Infrico
N. Documento		Fecha: 19/04/17	Rev: 0	Titulo: VNZ1562_HT
Motivo cambio				
Material				Escala:
Medidas		Espesor:		A2 VNZ15_HT.dft Hoja 1 de 1