VITRINAS MAGNUS

Infrico

VI
Ma

TRINAS *gnus*

"FRESCO Y DELICIOSO"

DIMENSIONES PRINCIPALES

- Vitrina con reserva refrigerada
- Encimera de trabajo de 310 mm
- Altura total 1220 mm (1020 mm LG)
- Estantes de 300 | 230 mm
- Exposición de 600 mm

VISIBILIDAD DE PRODUCTO

- Iluminación LED de alta eficiencia 24V
- Color iluminación blanco 4000K
- Iluminación en exposición (superior) y estante
- Led decorativo en el zócalo inferior

ESTÉTICA

- Decoraciones en madera lacada color opcional
- Estructura de cristales (30*15 mm) lacada en color negro
- Ranura para instalar SCC opcional (Sistema de control de condensación)
- Encimera acabado Quartz blanco (calidad)
- Estantes de cristal NO regulables en altura

DISEÑO

- Cristal recto frontal fijo (tornillos), abatible para la limpieza
- Decoraciones rectas en madera Laterales en madera y cristal templado
- COLORES: Decoraciones en color opcional · Nuevo color marrón chocolate RAL8017 · Estructura de cristales en color fijo negro · Interior en color negro · Encimera en Quartz blanco Zócalo en acero inoxidable · Iluminación en color blanco 4000K

VITRINA EXPOSITORA FRÍO VENTILADO CON RESERVA
MODULAR, PARA CAFETERÍA Y PASTELERÍA

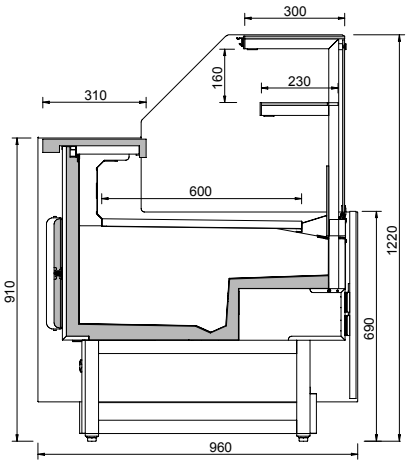

MODELO	VMG 9 RU	VMG 12 RU	VMG 15 RU	VMG 18 RU	VMG 25 RU	VMG 12 B
PRECIO						
MEDIDAS	938 x 960 x 1220 mm.	1250 x 960 x 1220 mm.	1562 x 960 x 1220 mm.	1875 x 960 x 1220 mm.	2500 x 960 x 1220 mm.	1250 x 960 x 1220 mm.
TEMPERATURA	+4ºC/+8ºC					+7ºC/+12ºC
CLASE CLIMÁTICA	3 / 25ºC					
TENSIÓN FRECUENCIA	230V/1ph/50Hz					
CONTROLADOR	Digital					
MATERIAL	Ext: acero plastificado · Plano exposición: Acero plastif. negro					
AISLAMIENTO	40kg/m 3 / Free CFC's / Zero ODP-GWP					
CAPACIDAD	106	141	177	212	283	141
SUPERFICIE EXPOSICIÓN	0,78	1,04	1,30	1,56	2,08	1,04
COMPRESOR	1/3	1/3	1/2	3/4	1	---
ESTANTES / PUERTAS	1 ESTANTE					
COSTADOS	30 + 30					
SISTEMA DE FRIO	VENTILADO					
DESESCARCHE	AUTOMÁTICO					
EVAPORACIÓN	VENTILADO					
POTENCIA	385	396	554	638	730	407
CONSUMO	2,86	2,91	3,41	3,93	4,51	3,01
REFRIGERANTE	**R290**					
OPCIONAL	PUERTAS CORREDERAS TRASERAS					

CAFETERÍA Y PASTELERÍA

VMG25RU

VITRINA EXPOSITORA FRÍO VENTILADO CON RESERVA
MODULAR - CRISTAL BAJO PARA CAFETERÍA Y PASTELERÍA

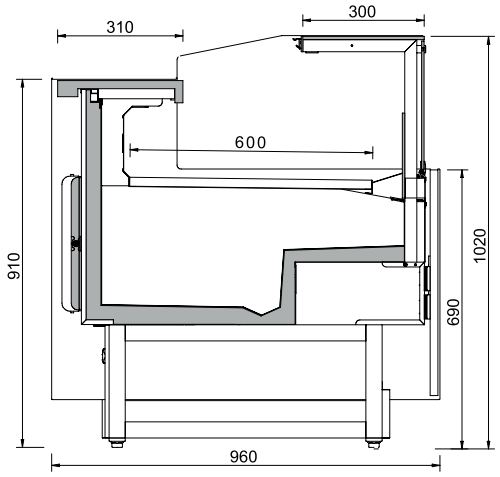

MODELO	VMG 9 RU LG	VMG 12 RU LG	VMG 15 RU LG	VMG 18 RU LG	VMG 25 RU LG
PRECIO					
MEDIDAS	938 x 960 x 1020 mm.	1250 x 960 x 1020 mm.	1562 x 960 x 1020 mm.	1875 x 960 x 1020 mm.	2500 x 960 x 1020 mm.
TEMPERATURA	+4°C/+8°C				
CLASE CLIMÁTICA	3 / 25°C				
TENSIÓN FRECUENCIA	230V/1ph/50Hz				
CONTROLADOR	Digital				
MATERIAL	Ext: acero plastificado · Plano exposición: Acero plastif. negro				
AISLAMIENTO	40kg/m 3/ Free CFC's / Zero ODP-GWP				
CAPACIDAD	84	113	141	169	225
SUPERFICIE EXPOSICIÓN	0,56	0,75	0,94	1,13	1,50
COMPRESOR	1/3	1/3	1/2	3/4	1
COSTADOS	30 + 30				
SISTEMA DE FRIO	VENTILADO				
DESESCARCHE	AUTOMÁTICO				
EVAPORACIÓN	VENTILADO				
POTENCIA	379	388	544	606	722
CONSUMO	5,01	5,12	7,18	8,00	9,53
REFRIGERANTE	**R290**				
OPCIONAL	PUERTA CORREDERA TRASERA				

CAFETERÍA Y PASTELERÍA

VMG25LG

VITRINA EXPOSITORA FRÍO VENTILADO CON RESERVA
MODULAR - ÁNGULOS PARA CAFETERÍA Y PASTELERÍA

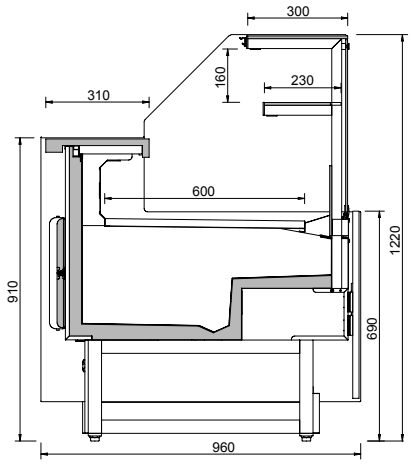

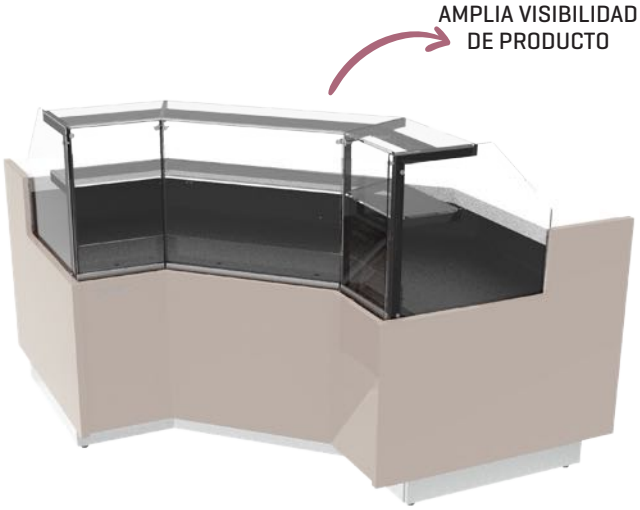

MODELO	VMG 90 AARU	VMG 90 ACRU	VMG 90 ARRU	VMG 45 AARU	VMG 45 ACRU
PRECIO					
MEDIDAS	1365 x 960 x 1220 mm.	1750 x 960 x 1220 mm.	1365 x 960 x 1220 mm.	1180 x 960 x 1220 mm.	1365 x 960 x 1220 mm.
TEMPERATURA	+4ºC/+8ºC				
CLASE CLIMÁTICA	3 / 25ºC				
TENSIÓN FRECUENCIA	230V/1ph/50Hz				
CONTROLADOR	Digital				
MATERIAL	Ext: acero plastificado · Plano exposición: Acero plastif. negro				
AISLAMIENTO	40kg/m 3/ Free CFC's / Zero ODP-GWP				
SUPERFICIE EXPOSICIÓN	1,21	1,55	1,51	0,6	0,78
COMPRESOR	1/2	3/4	1/2	1/3	1/2
ESTANTES	1				
COSTADOS	30 + 30				
SISTEMA DE FRIO	VENTILADO				
DESESCARCHE	AUTOMÁTICO				
EVAPORACIÓN	VENTILADO				
POTENCIA	574	618	588	531	518
CONSUMO	8,27	8,9	8,47	7,65	7,46
REFRIGERANTE	**R290**				
OPCIONAL	PUERTAS CORREDERAS TRASERAS				

CAFETERÍA Y PASTELERÍA

VMG90 AARU

VITRINA EXPOSITORA MODULAR NEUTRA
PANADERÍA · BOMBONES

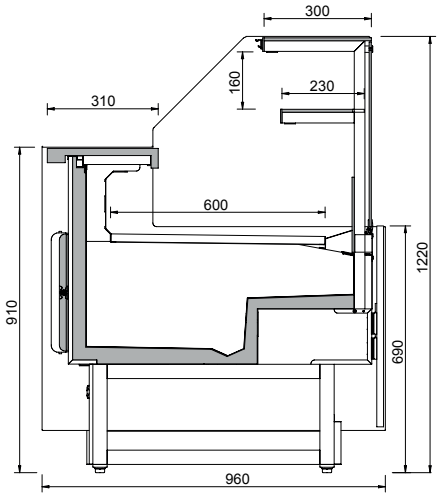

VMG P

MODELO	VMG 9 P	VMG 12 P
PRECIO		
MEDIDAS	938 x 960 x 1345 mm.	1250 x 960 x 1345 mm.
TEMPERATURA	----	
CLASE CLIMÁTICA	3 / 25ºC	
TENSIÓN FRECUENCIA	----	
CONTROLADOR	----	
MATERIAL	Ext: acero plastificado · Plano exposición: Acero plastif. negro	
AISLAMIENTO	40kg/m 3/ Free CFC's / Zero ODP-GWP	
SUPERFICIE EXPOSICIÓN	0,6	0,8
COMPRESOR	----	
ESTANTES	1	
COSTADOS	30 + 30	
SISTEMA DE FRIO	----	
DESESCARCHE	----	
EVAPORACIÓN	----	
POTENCIA	24	30
CONSUMO	0,4	0,5

BOMBONES

VMG12B

MUEBLE CAJA

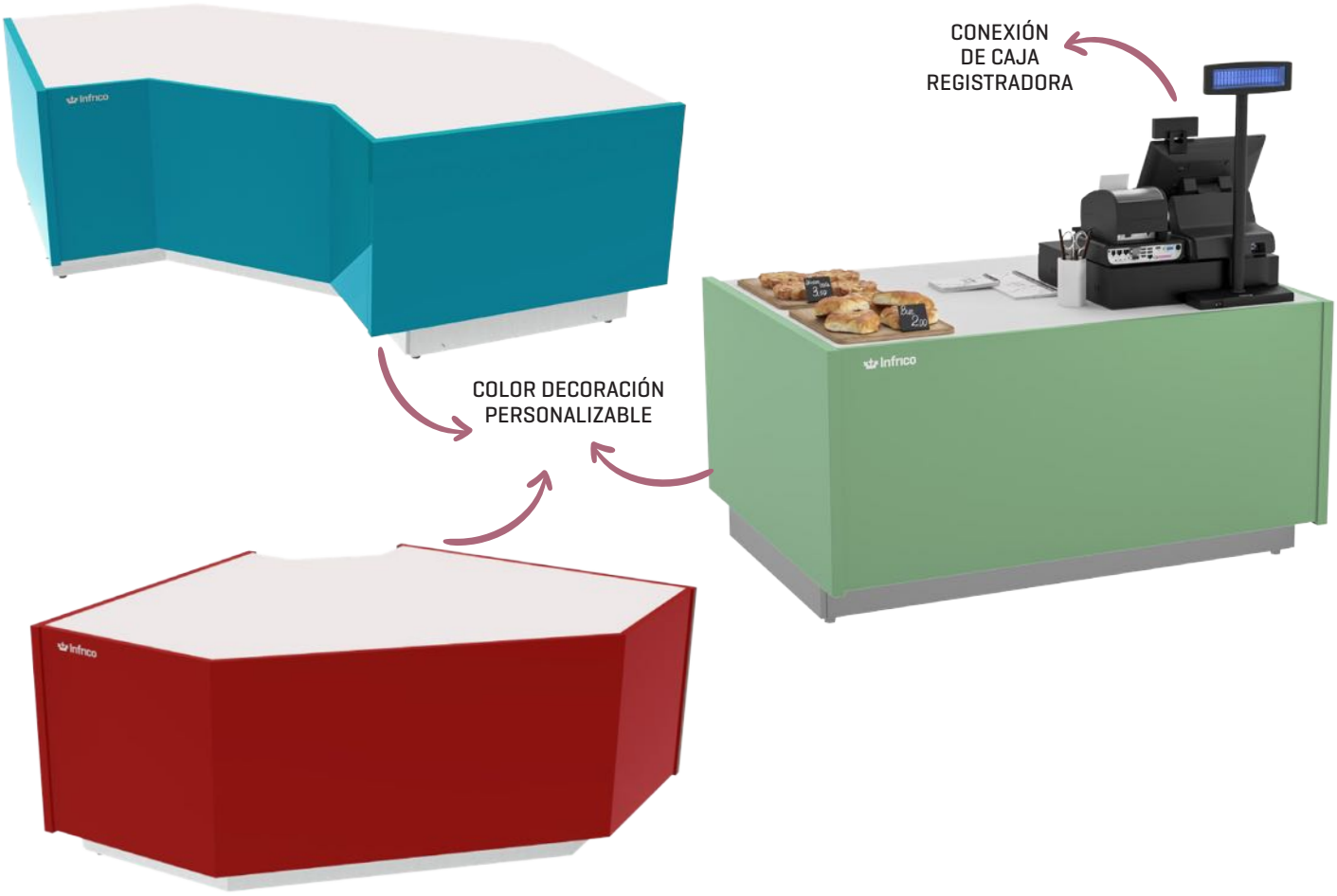

MODELO	VMG 90 AAM	VMG 90 ACM	VMG 45 AAM	VMG 45 ACM	VMG 9 C	VMG 12 M	VMG 18 M	VMG 12 MHD
PRECIO								
MEDIDAS	1840 x 960 x 1070 mm.	2435 x 960 x 1170 mm.	1030 x 960 x 1009 mm.	1350 x 960 x 1190 mm.	938 x960 x 690 mm.	1250 x 960 x 690 mm.	1875 x 960 x 690 mm.	1250 x 960 x 736 mm.
TENSIÓN FRECUENCIA	230V/1ph/50Hz				----			
MATERIAL	Ext: acero plastificado · Plano exposición: Acero plastif. negro							
AISLAMIENTO	40kg/m 3/ Free CFC's / Zero ODP-GWP							
COSTADOS	30 + 30							
POTENCIA	8,4	5,5	5	3	9,4	12,5	18,8	12,5
CONSUMO	0,04	0,03	0,02	0,01	0,04	0,06	0,09	0,06

MUEBLE CAJA

VMG12 MHD

COLORES EXTERIORES ESTANDAR

Consultar por colores fuera de la carta

Ral 6002

Ral 9016

Design 1107060

Ral 1001

Design 2108025

Ral 9006

Ral 5015

Ral 7016

Ral 1018

Ral 4007

Ral 2003

Wengué

Ral 3020

Nogal

Ral 3003

Ral 8017

Design 3504035

Ral 9017

VITRINAS MAGNUS
EL ARTE DE EXHIBIR

La vitrina de pastelería Magnus se caracteriza por su elegancia y funcionalidad, ofreciendo una exposición clara y ordenada de los productos expuestos, lo que sin duda resulta muy atractivo para los clientes.

La vitrina cuenta con una estructura cuidadosamente diseñada, que permite una excelente visibilidad del producto, sin importar desde qué ángulo se le mire. Además, su iluminación LED interior garantiza una excelente iluminación del producto, resaltando sus colores y detalles, lo que contribuye a aumentar su atractivo visual.

La vitrina para pastelería Magnus también cuenta con un sistema de refrigeración avanzado, que mantiene los productos en condiciones óptimas de conservación y frescura. Asimismo, su diseño práctico y funcional permite una fácil limpieza y mantenimiento, lo que es una ventaja para los dueños y el personal de la pastelería.

El nuevo diseño de la vitrina para pastelería Magnus de Infrico es una excelente opción para cualquier establecimiento que desee ofrecer a sus clientes una exposición elegante, clara y ordenada de sus productos de pastelería, al tiempo que garantiza una conservación óptima y un fácil mantenimiento.

GRUPO Infrico®

Ctra. de Aguilar a A-318 por Moriles, km 15,5 - A-3132
CP 14900 LUCENA, Córdoba - España
Tel: 0034 957 51 30 68
info@infrico.com

www.Infrico.com