VITRINAS
LYON
Infrico

VITRINAS Lyon

"PARA LAS JOYAS DE LA PASTELERÍA"

CARACTERÍSTICAS

- Flexibilidad de implantación incomparable: Nuestras vitrinas de pastelería te brindan la libertad de combinar diversos tipos de venta en un solo lineal. Ya sea que necesites exhibir productos refrigerados, calientes o a temperatura ambiente.
- Personalización de colores a tu medida: Sabemos que la imagen es crucial para tu negocio. Es por eso que ofrecemos una gama de opciones de decoración con colores personalizables, permitiéndote adaptar la estética de nuestro producto para que coincida perfectamente con tu marca y ambiente.
- Exhibición en condiciones extremas: Nuestras vitrinas han sido sometidas a rigurosas pruebas en condiciones ambientales exigentes, lo que garantiza un rendimiento óptimo en cualquier entorno.
- Variedad de mobiliario especializado: Con estantes de cristal de diferentes alturas, desde alto hasta bajo, y específicos para productos calientes, neutros, e incluso diseñados exclusivamente para bombones y chocolates, la serie Lyon ofrece una variedad de opciones para exhibir tus productos de manera elegante y atractiva.

VITRINA EXPOSITORA
PARA PASTELERÍA

MODELO	VLY9	VLY 12	VLY 15	VLY 18	VLY 25
PRECIO					
MODELO	VLY 9I	VLY 12I	VLY 15I	VLY 18I	VLY 25I
PRECIO					
MEDIDAS SIN COSTADOS	938 x 900 x 1305 mm.	1250 x 900 x 1305 mm.	1562 x 905 x 1305 mm.	1875 x 905 x 1305 mm.	2500 x 905 x 1305 mm.
TEMPERATURA	4ºC/+8ºC				
CLASE CLIMÁTICA	3 / 25ºC				
TENSIÓN FRECUENCIA	230V/1ph/50Hz				
CONTROLADOR	Digital				
MATERIAL	Ext: acero plastificado · Encimera: Inox Aisi 304 · Plano exposición: Acero plastif.				
AISLAMIENTO	40kg/m 3/ Free CFC's / Zero ODP-GWP				
CAPACIDAD	72	96	120	144	192
SUPERFICIE EXPOSICIÓN	0,60	0,80	1,00	1,20	1,60
COMPRESOR	1/4		1/3		1/2
BANDEJAS	---				
COSTADOS (2)	30+30				
SISTEMA DE FRIO	Ventilado				
DESESCARCHE	Manual				
EVAPORACIÓN	Semiestática				
POTENCIA	245	262	448	454	588
POTENCIA FRIGORÍFICA	---				
CONSUMO	4.2	5.5	7.6	9,8	10.3
REFRIGERANTE	**R290**				
OPCIONALES	PUERTAS CORREDERAS TRASERAS				
	(PUEVLY9CT)	(PUEVLY12CT)	(PUEVLY15CT)	(PUEVLY18CT)	(PUEVLY25CT)
	ESTANTES				
	(ESTVCB9)	(ESTVCB12)	(ESTVCB15)	(ESTVCB18)	(ESTVCB25)

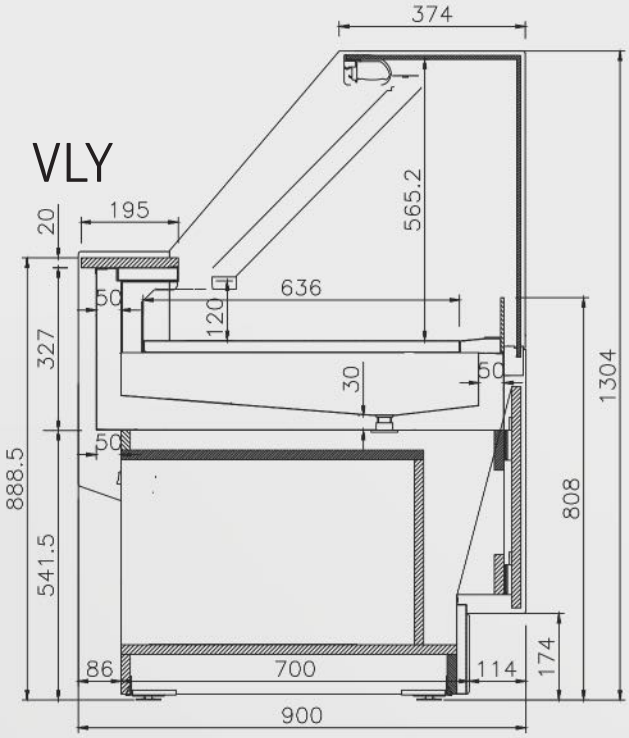

VLY15

PARA PASTELERÍA

Estante opcional

VITRINA EXPOSITORA PARA PASTELERÍA
BAÑO MARIA · CHOCOLATES · NEUTRA

	NEUTRA		CHOCOLATES	BAÑO MARIA	
MODELO	**VLY 9 V**	**VLY 12 V**	**VLY 12 B VLY 12 IB**	**VLY 12 BMS**	**VLY 15 BMS**
PRECIO					
MEDIDAS SIN COSTADOS	938 x 900 x 1550 mm.	1250 x 900 x 1550 mm.	1250 x 900 x 1060 mm.	1250 x 900 x 1305 mm.	1562 x 900 x 1305 mm.
TEMPERATURA	--		+7ºC/+12ºC	+60ºC/+70ºC	
CLASE CLIMÁTICA	3 / 25ºC				
TENSIÓN FRECUENCIA	230V/1ph/50Hz				
CONTROLADOR	Digital				
MATERIAL	Ext: acero plastificado · Encimera: Inox Aisi 304 · Plano exposición: Acero plastif.				
AISLAMIENTO	40kg/m 3/ Free CFC's / Zero ODP-GWP				
CAPACIDAD	184	245	96	78	163
SUPERFICIE EXPOSICIÓN	1,13	1,50	0,80	0,69	0,86
COMPRESOR	--	--	1/5	--	--
BANDEJAS	---			3	4
COSTADOS (2)	30+30				
SISTEMA DE FRIO	Ventilado				
DESESCARCHE	Manual				
EVAPORACIÓN	Semiestática				
POTENCIA	45	70	795	2050	3050
POTENCIA FRIGORÍFICA	--	--	254	--	--
CONSUMO	0,6	1	6,1	12,3	18,3
REFRIGERANTE	**R290**				
OPCIONALES			PUERTAS CORREDERAS TRASERAS (PUEVLY12CTB)		

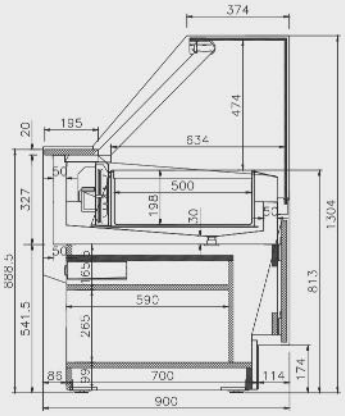

VLY BMS

VLY12BMS

BAÑO MARÍA · COMIDA CALIENTE

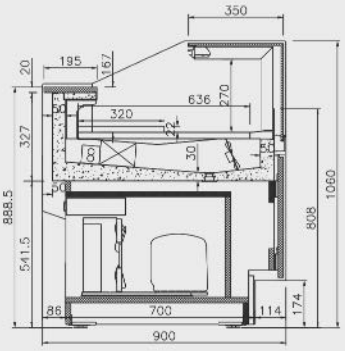

VLY B

VLY12B

CHOCOLATES

DE SERIE:
· Puertas correderas
· 3 Estantes

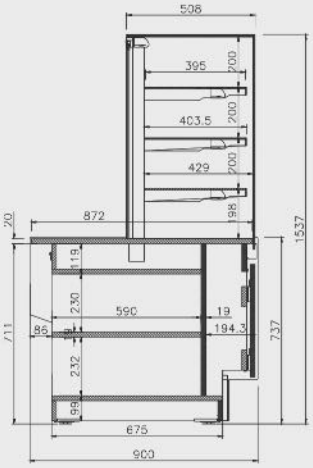

VLY V

VLY9V

NEUTRA

VITRINA EXPOSITORA PARA PASTELERÍA
CRISTAL BAJO

MODELO	VLY 9 LG	VLY 12 LG	VLY 15 LG	VLY 18 LG	VLY 25 LG
PRECIO					
MODELO	VLY 9 ILG	VLY 12 ILG	VLY 15 ILG	VLY 18 ILG	VLY 25 ILG
PRECIO					
MEDIDAS SIN COSTADOS	938 x 900 x 1060 mm.	1250 x 900 x 1060 mm.	1562 x 900 x 1060 mm.	1875 x 900 x 1060 mm.	2500 x 900 x 1060 mm.
TEMPERATURA	+4ºC/+8ºC				
CLASE CLIMÁTICA	3 / 25ºC				
TENSIÓN FRECUENCIA	230V/1ph/50Hz				
CONTROLADOR	Digital				
MATERIAL	Ext: acero plastificado · Encimera: Inox Aisi 304 · Plano exposición: Acero plastif.				
AISLAMIENTO	40kg/m 3/ Free CFC's / Zero ODP-GWP				
CAPACIDAD	72	96	120	144	192
SUPERFICIE EXPOSICIÓN	---				
COMPRESOR	1/4		1/3		1/2
BANDEJAS	---				
COSTADOS (2)	30+30				
SISTEMA DE FRIO	Ventilado				
DESESCARCHE	Manual				
EVAPORACIÓN	Semiestática				
POTENCIA	245	262	448	454	588
POTENCIA FRIGORÍFICA	---				
CONSUMO	4.2	5.5	7.6	9,8	10.3
REFRIGERANTE	**R290**				
OPCIONALES	PUERTAS CORREDERAS TRASERAS (PUEVLY9CTB)	PUERTAS CORREDERAS TRASERAS (PUEVLY12CT)	PUERTAS CORREDERAS TRASERAS (PUEVLY15CTB)	PUERTAS CORREDERAS TRASERAS (PUEVLY18CTB)	PUERTAS CORREDERAS TRASERAS (PUEVLY25CTB)

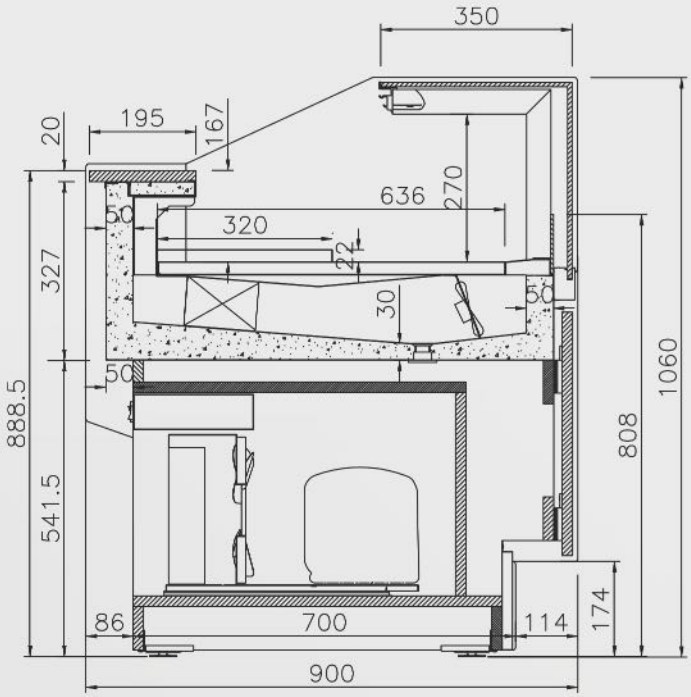

VLY LG

VLY12LG

PARA PASTELERÍA

MUEBLE CAJA

MODELO	VLY 9 M	VLY 12 M	VLY 12 MHD	VLY 45 AAM	VLY 90 AAM	VLY 45 ACM	VLY 90 ACM
PRECIO							
MEDIDAS SIN COSTADOS	938 x 900 x 745 mm	1250 x 900 x 745 mm	1250 x 900 x 745 mm	1035 x 900 x 745 mm	1855 x 900 x 745 mm	1295 x 900 x 745 mm	2325 x 900 x 745 mm

VLY12MHD

VLY9M

COLORES EXTERIORES ESTÁNDAR

Ral 9016

Ral 1001

Ral 3003

Ral 3020

Ral 5015

Design 1107060

Ral 8017

Ral 9006

Ral 1018

Ral 2023

Ral 4007

Design 3504035

Ral 6002

Design 2108025

Ral 7016

Ral 9017

VITRINAS LYON
PARA LAS JOYAS DE LA PASTELERÍA

Las Vitrinas de Pastelería Lyon destacan por su flexibilidad de implantación, lo que permite combinar distintos tipos de ventas en un solo espacio de exhibición.

Su diseño es elegante y atractivo, y ofrece la posibilidad de personalizar la decoración. Estas vitrinas permiten la exposición de una amplia variedad de productos, incluyendo opciones refrigeradas, calientes y a temperatura ambiente.

Además, cuentan con una gama de muebles que incluyen versiones de cristal alto, bajo y neutro, así como diseños específicos para productos calientes y delicados como bombones y chocolates.

GRUPO Infrico®

Ctra. de Aguilar a A-318 por Moriles, km 15,5 - A-3132
CP 14900 LUCENA, Córdoba - España
Tel: 0034 957 51 30 68
info@infrico.com

www.Infrico.com