FICHA TÉCNICA / DATA SHEET / FICHE TECHNIQUE
Mesas Depth Worktop de refrigeración /
Shallow Depth Worktop refrigerators /
Table Depth Worktop positive

Rev: 02/07/2026

UC27RW – UC27RWCR

UC27R

UC27R CR

FORTALEZAS / STRENGTHS / FORCES

- ✓ Mejora de la clasificación energética, debido al uso del refrigerante R-290, ventiladores electrónicos y de la circulación optimizada del aire para una mejor uniformidad de temperatura en el interior.
  Mayor precisión en el control de la temperatura.
  Puertas dotadas con bisagras para un retorno automático y presión permanente durante el cierre.

- ✓ Improved energy classification due to the use of R-290 refrigerant, electronic fans and optimized air circulation for better interior temperature uniformity.
  Greater precision in temperature control.
  Hinged doors for automatic return and permanent pressure during closing.

- ✓ Classification énergétique améliorée grâce à l'utilisation du réfrigérant R-290, des ventilateurs électroniques et à une circulation d'air optimisée pour une meilleure uniformité de la température à l'intérieur.
  Plus grande précision dans le contrôle de la température.
  Portes battantes pour le retour automatique et la pression permanente pendant la fermeture.

Rev: 01 Fecha/Date: 09/01/2025 FT_UC27R_RCR_00_ES_EN_FR_19_01

www.infrico.com
info@infrico.com
Ctra. de Aguilar A-318 por Moriles Km. 15,5 – A-3132 - 14900, Lucena (Córdoba)

Características técnicas y constructivas sujetas a variación sin previo aviso
We reserve the right to change specifications without prior notice
Les caractéristiques techniques et la concepction peuvent etre sujettes à modifications, sans préavis

FICHA TÉCNICA / DATA SHEET / FICHE TECHNIQUE
Mesas Depth Worktop de refrigeración /
Shallow Depth Worktop refrigerators /
Table Depth Worktop positive

Infrico

Rev: 02/07/2026

UC27RW – UC27RWCR

	UC27RW – UC27RWCR		
Rango Tª / Operating temp / Régime de Température	-2ºC/+8ºC		
Clase climática / Climate class / Classe climatique	4 (30ºC, 55%HR)		
Capacidad / Capacity / Capacité (l)	200		
Medidas exteriores LxFxA / Overall dimensions LxDxH / Dimensions extérieures LxlxH (mm)	702 x 766 x 1007		
Características constructivas / Cabinet Construction / Caractéristiques du fabricant			
Material exterior / Exterior Material / Matériau extérieur	Acero inoxidable AISI 430	AISI 430 Stainless Steel	Acier Inoxydable AISI 430
Material respaldo / Back Material / Matériau à l'arrière	Acero galvanizado	Galvanized steel	Acier galvanisée
Material interior / Interior Material / Matériau intérieur	Acero inoxidable AISI 430	AISI 430 Stainless Steel	Acier Inoxydable AISI 430
Material encimera / Worktop Material / Matériau du plan de travail	Acero inoxidable AISI 304	AISI 304 Stainless Steel	Acier Inoxydable AISI 304
Desagüe / Drain / Vidange	✔		
Iluminación LED / LED lighting Eclairage LED	-		
Tipo aislamiento / Insulation / Type d'isolation	Poliuretano con densidad 40kg/m3, libre CFCs, cero ODP y bajo GWP	Polyurethane with high density 40kg/m3, CFCs free, zero ODP and low GWP	Polyuréthane d'une densité de 40 kg/m3, sans CFC, sans ODP et à faible GWP
Espumante / Blowing Agent / Mousse	HFO		
Dotación / Features / Equipement de série			
Nº puertas / Doors / Nombre de portes	1		
Tipo de puerta / Door construction / Type de porte	-	-	-
Cerradura / Door lock / Serrure	✕		
Marcos puerta calefactados / Door frame heaters / Cordon chauffant encadrement porte	✔		
Nº total estantes / Shelving / Nombre d'étagères	2		
Dimensiones estantes LxF / Shelves dimensions LxD / Dimensions des étagères L x l(mm)	(570 x 437)		
Tipo de patas, ruedas / Legs, casters / Type de pieds, roulettes	Ruedas de 100mm diámetro, altura 130mm y frenos en par delantero	Casters, 100mm diam, 130mm height, locking on front set	Roulettes de diamètre 100mm, hauteur 130mm et freins à paire avant
Características frigoríficas / Refrigeration / Caractéristiques du froid			
Controlador / Thermostat / Thermostat	-	-	-
Desescarche / Defrost / Dégivrage	Gas caliente	Hot gas defrost	Gaz chaud
Dispositivo expansión / Expansion Device / Détendeur	Válvula de expansión termostática	Thermostatic expansion valve	Valve d'expansion thermostatique
Ventiladores electrónicos / Electronic fans / Ventilateurs électroniques	✔		
Sistema de condensación / Condensation / Système de condensation	Forzada	Forced-air	Forcé

Rev: 01 Fecha/Date: 09/01/2025 FT_UC27R_RCR_00_ES_EN_FR_19_01

www.infrico.com
info@infrico.com
Ctra. de Aguilar A-318 por Moriles Km. 15,5 – A-3132 - 14900, Lucena (Córdoba)

Características técnicas y constructivas sujetas a variación sin previo aviso
We reserve the right to change specifications without prior notice
Les caractéristiques techniques et la concepction peuvent etre sujettes à modifications, sans préavis

Sistema de evaporación / Evaporation / Système d'évaporation	Evaporación con aire forzado, evaporador tratado con epoxi de poliéster anticorrosión	Forced-air evaporator with anti corrosion epoxy coating	Système d'évaporation ventilé, evaporateurs traités avec polyester anticorrosion,
Bandeja evaporativa / Condensate pan / Bac d'évaporation	✔	✔	✔
Datos técnicos / Technical Features / Informations techniques			
Refrigerante / Refrigerant / Gaz réfrigérant	R290		
Carga / Ref amount / Charge de gaz (gr)	110		
Tensión/fases/frecuencia / Power Supply / Tension /phase/Fréquence	115V / 1 / 60 Hz		
Potencia frigorífica / Refrigeration Capacity / Puissance frigorifique (W)	443		
Potencia / Power / Puissance (W)	287		
Intensidad / Amps / Intensité (A)	3,42		
Consumo / Energy Consumption / Consommation (kWh/24h)	-		
Clasificación Energética / Energy Class / Classification énergétique	-		
Paletización / Crating / Palettisation			
Medidas paletización LxFxA / Crated dimensions / Dimensions palettisation L x l x H (mm)	875 x 835 x 1.135		
Volumen bruto / Crated volume / Volume brut (l)	541		
Peso neto / Net Weight / Poids net (kg)	83		
Peso paletización / Crated Weight / Poids palettisation (kg)	110		
Opcionales / Options			
	Parrilla	Wire shelf	Grille métallique
	Cerradura	Lock door	Serrure
	Patas	Legs	Pieds
	115V/1ph/60Hz	115V/1ph/60Hz	115V/1ph/60Hz
	230V/1ph/60Hz	230V/1ph/60Hz	230V/1ph/60Hz

Rev: 01 Fecha/Date: 09/01/2025 FT_UC27R_RCR_00_ES_EN_FR_19_01

www.infrico.com
info@infrico.com
Ctra. de Aguilar A-318 por Moriles Km. 15,5 – A-3132 - 14900, Lucena (Córdoba)

Características técnicas y constructivas sujetas a variación sin previo aviso
We reserve the right to change specifications without prior notice
Les caractéristiques techniques et la concepction peuvent etre sujettes à modifications, sans préavis

FICHA TÉCNICA / DATA SHEET / FICHE TECHNIQUE
Mesas Depth Worktop de refrigeración /
Shallow Depth Worktop refrigerators /
Table Depth Worktop positive

Rev: 02/07/2026

UC27RW – UC27RWCR

ALZADO/ ELEVATION/ VUE LATÉRAL | PLANTA/PLAN VIEW/DESSUS/VUE DE PROFIL | PERFIL/RIGHT VIEW/VUE EN PLAN

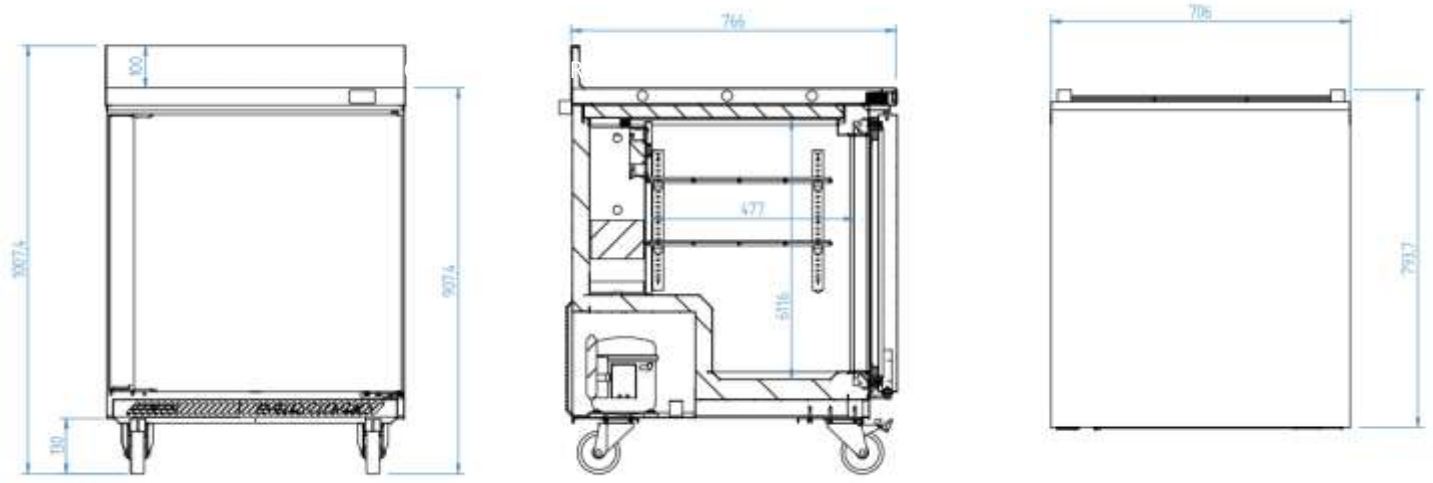

UC27RW

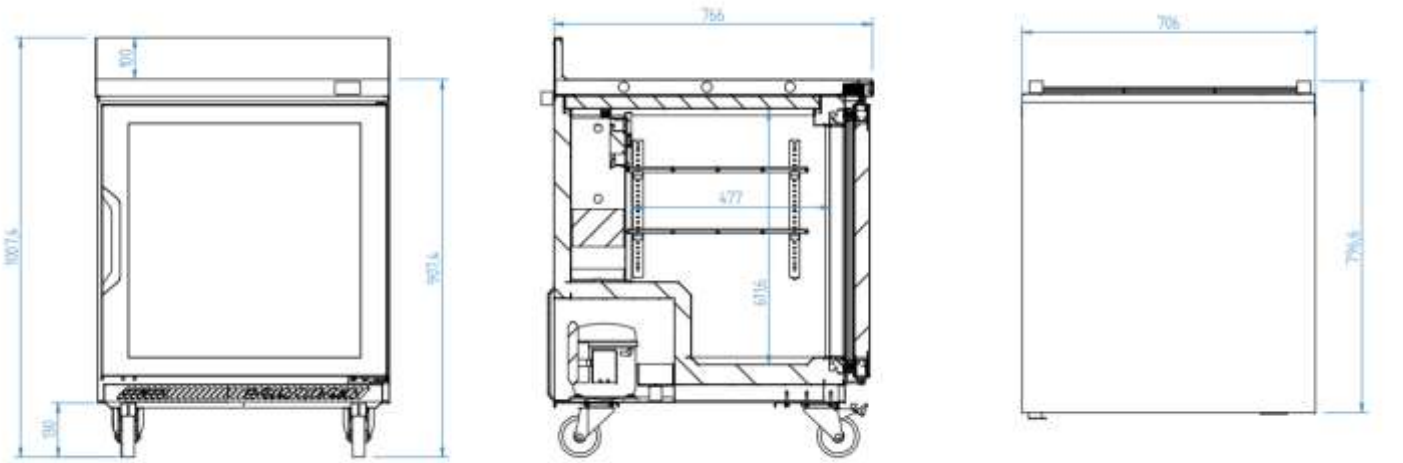

UC27RWCR

Rev: 01 Fecha/Date: 09/01/2025 FT_UC27R_RCR_00_ES_EN_FR_19_01

www.infrico.com
info@infrico.com
Ctra. de Aguilar A-318 por Moriles Km. 15,5 – A-3132 - 14900, Lucena (Córdoba)

Características técnicas y constructivas sujetas a variación sin previo aviso
We reserve the right to change specifications without prior notice
Les caractéristiques techniques et la concepction peuvent etre sujettes à modifications, sans préavis